2024 年 11 月 29 日　ベーシックレベル生物

テキスト　157 ページ

第 7 講　PART2　Chapter3　演習問題

誤

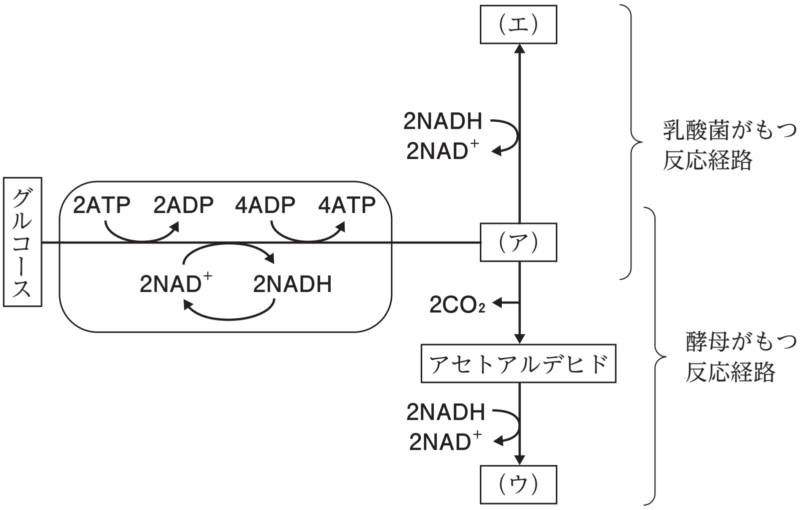

↓

正

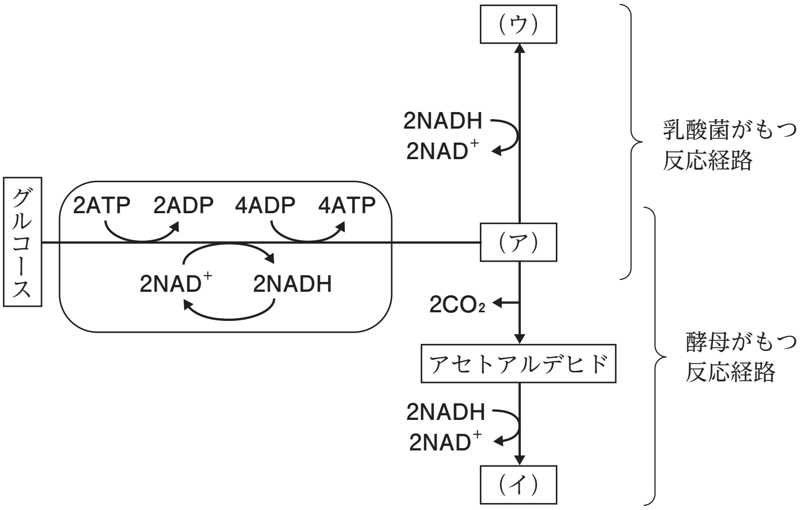

演習問題解答　9 ページ

第 7 講　PART2　演習問題　1 行目

誤　(イ) ⑦

↓

正　(イ) ①

テキスト　17ページ

第9講　PART1　演習問題 Chapter2

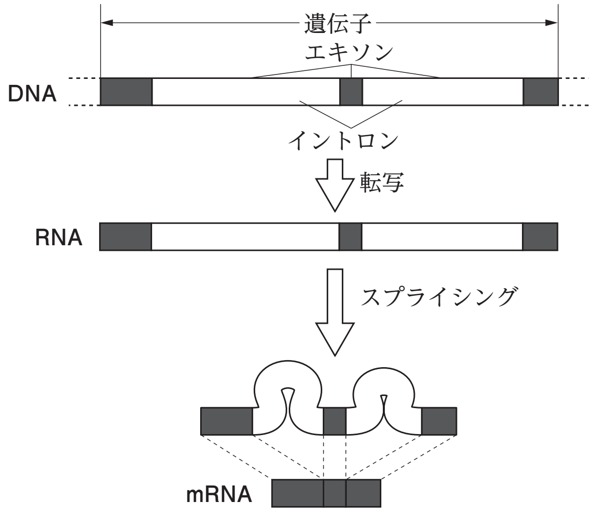

誤

↓

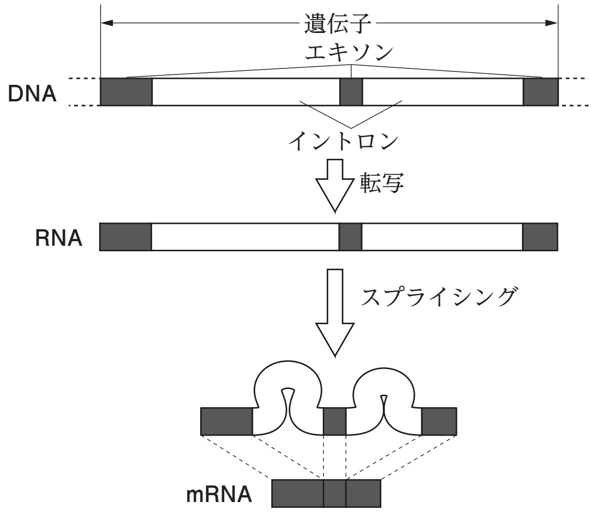

正

演習問題解答　3ページ

第9講　PART1　演習問題　3行目

誤　⑤

↓

正　⑥

テキスト　23ページ

第9講　PART2　Chapter1

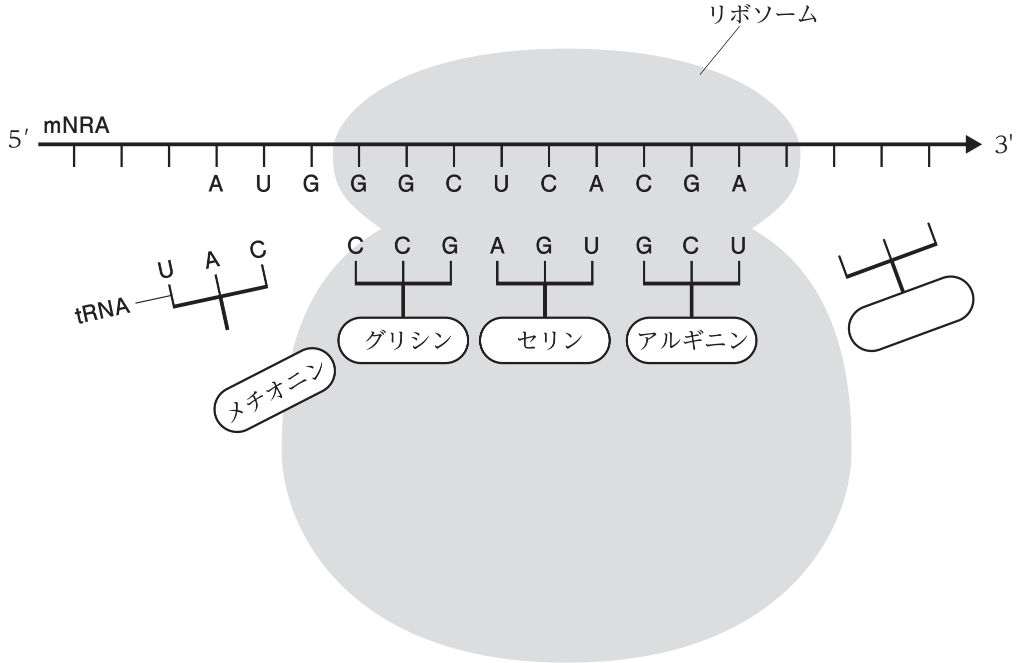

誤

↓

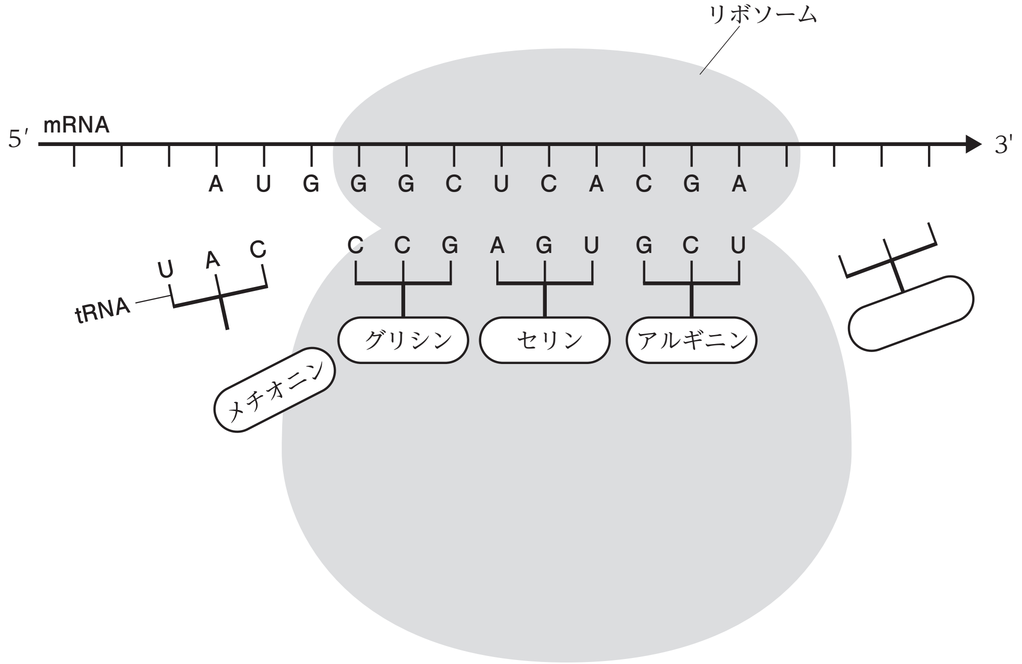

正

動画 スライド・講義
第 10 講　PART2　Chapter 5　4:52 ～
上から 7 行目　(D)
誤　脊椎
↓
正　脊索

テキスト　71 ページ
第 11 講　PART1　Chapter1　4 行目
誤　③ ①，②で得られた DNA を混合し，DNA リガーゼで処理することで組換えプラスミを作製する。
↓
正　③ ①，②で得られた DNA を混合し，DNA リガーゼで処理することで組換えプラスミドを作製する。

テキスト　109 ページ
第 13 講　PART2　確認問題　8 行目
誤　下線部 (a) について，シナプスには興奮性シナプスと抑制性シナプスが存在するが,
↓
正　下線部 (a) について，シナプスには興奮性シナプスと抑制性シナプスが存在する。興奮性シナプスの